男子シングルス

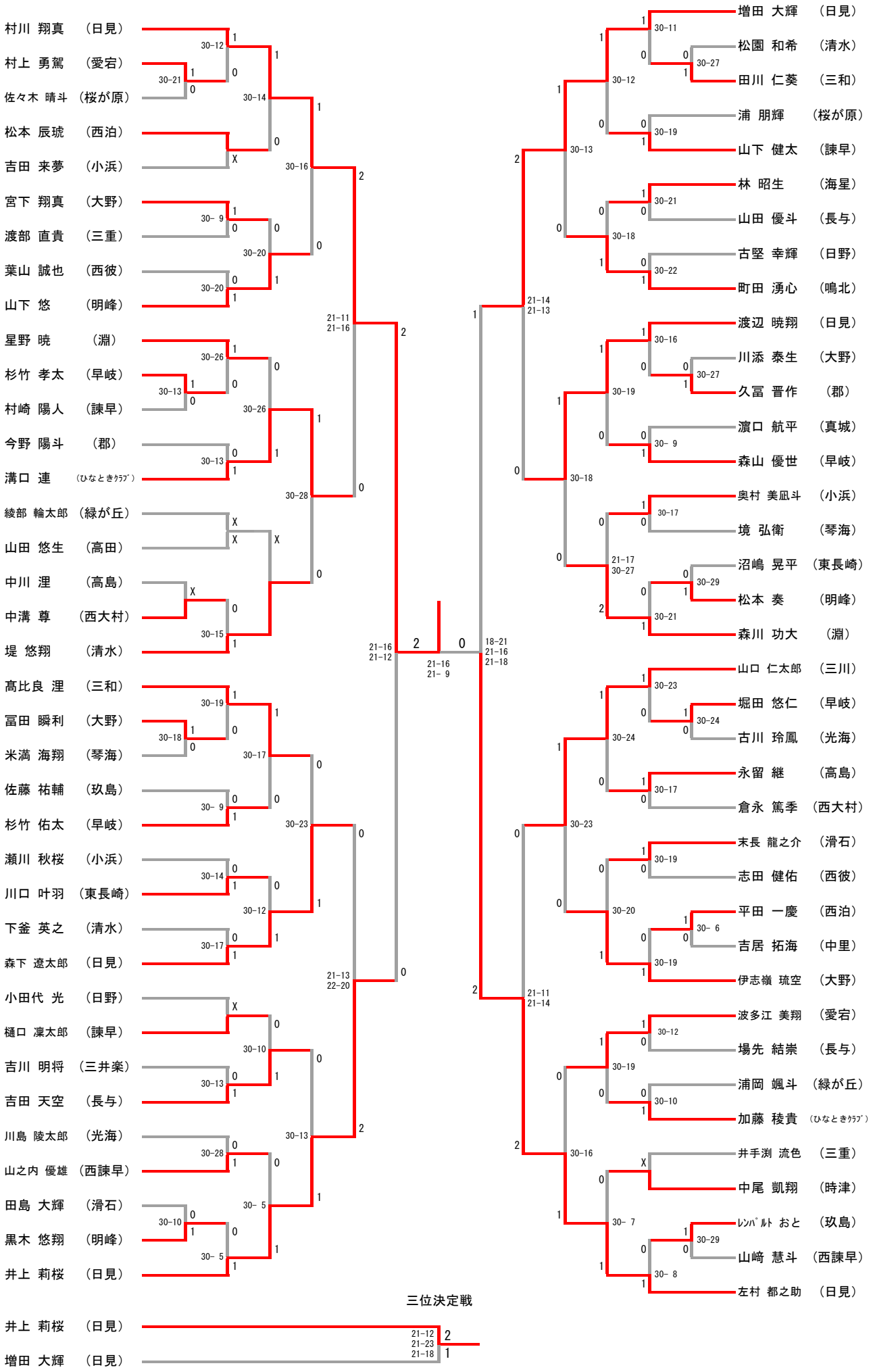
村川 翔真 （日見）
村上 勇駕 （愛宕）
佐々木 晴斗 （桜が原）
松本 辰琥 （西泊）
吉田 来夢 （小浜）
宮下 翔真 （大野）
渡部 直貴 （三重）
葉山 誠也 （西彼）
山下 悠 （明峰）
星野 暁 （淵）
杉竹 孝太 （早岐）
村崎 陽人 （諫早）
今野 陽斗 （郡）
溝口 連 （ひなときｸﾗﾌﾞ）
綾部 輪太郎 （緑が丘）
山田 悠生 （高田）
中川 浬 （高島）
中溝 尊 （西大村）
堤 悠翔 （清水）
高比良 浬 （三和）
冨田 瞬利 （大野）
米満 海翔 （琴海）
佐藤 祐輔 （玖島）
杉竹 佑太 （早岐）
瀬川 秋桜 （小浜）
川口 叶羽 （東長崎）
下釜 英之 （清水）
森下 遼太郎 （日見）
小田代 光 （日野）
樋口 凜太郎 （諫早）
吉川 明将 （三井楽）
吉田 天空 （長与）
川島 陵太郎 （光海）
山之内 優雄 （西諫早）
田島 大輝 （滑石）
黒木 悠翔 （明峰）
井上 莉桜 （日見）
増田 大輝 （日見）
松園 和希 （清水）
田川 仁葵 （三和）
浦 朋輝 （桜が原）
山下 健太 （諫早）
林 昭生 （海星）
山田 優斗 （長与）
古堅 幸輝 （日野）
町田 湧心 （鳴北）
渡辺 暁翔 （日見）
川添 泰生 （大野）
久冨 晋作 （郡）
濵口 航平 （真城）
森山 優世 （早岐）
奥村 美凪斗 （小浜）
境 弘衛 （琴海）
沼嶋 晃平 （東長崎）
松本 奏 （明峰）
森川 功大 （淵）
山口 仁太郎 （三川）
堀田 悠仁 （早岐）
古川 玲鳳 （光海）
永留 継 （高島）
倉永 篤季 （西大村）
末長 龍之介 （滑石）
志田 健佑 （西彼）
平田 一慶 （西泊）
吉居 拓海 （中里）
伊志嶺 琉空 （大野）
波多江 美翔 （愛宕）
場先 結崇 （長与）
浦岡 颯斗 （緑が丘）
加藤 稜貴 （ひなときｸﾗﾌﾞ）
井手渕 流色 （三重）
中尾 凱翔 （時津）
ﾚﾝﾊﾞﾙﾄ おと （玖島）
山﨑 慧斗 （西諫早）
左村 都之助 （日見）
三位決定戦
井上 莉桜 （日見）
増田 大輝 （日見）

女子シングルス

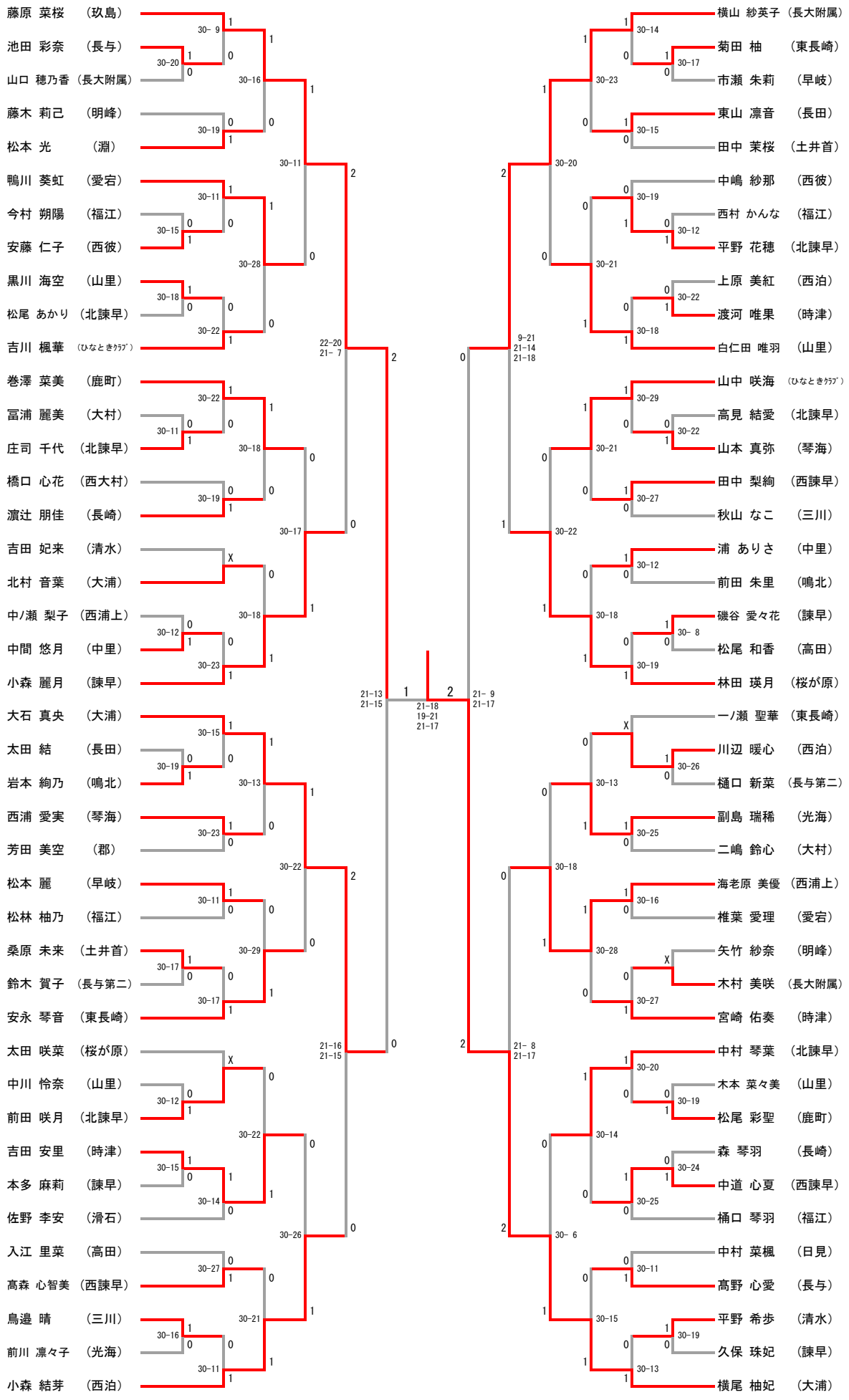
藤原 菜桜 （玖島）
池田 彩奈 （長与）
山口 穂乃香 （長大附属）
藤木 莉己 （明峰）
松本 光 （淵）
鴨川 葵虹 （愛宕）
今村 朔陽 （福江）
安藤 仁子 （西彼）
黒川 海空 （山里）
松尾 あかり （北諫早）
吉川 楓華 （ひなときｸﾗﾌﾞ）
巻澤 菜美 （鹿町）
冨浦 麗美 （大村）
庄司 千代 （北諫早）
橋口 心花 （西大村）
濵辻 朋佳 （長崎）
吉田 妃来 （清水）
北村 音葉 （大浦）
中ノ瀬 梨子 （西浦上）
中間 悠月 （中里）
小森 麗月 （諫早）
大石 真央 （大浦）
太田 結 （長田）
岩本 絢乃 （鳴北）
西浦 愛実 （琴海）
芳田 美空 （郡）
松本 麗 （早岐）
松林 柚乃 （福江）
桑原 未来 （土井首）
鈴木 賀子 （長与第二）
安永 琴音 （東長崎）
太田 咲菜 （桜が原）
中川 怜奈 （山里）
前田 咲月 （北諫早）
吉田 安里 （時津）
本多 麻莉 （諫早）
佐野 李安 （滑石）
入江 里菜 （高田）
髙森 心智美 （西諫早）
鳥邉 晴 （三川）
前川 凛々子 （光海）
小森 結芽 （西泊）
横山 紗英子 （長大附属）
菊田 柚 （東長崎）
市瀬 朱莉 （早岐）
東山 凛音 （長田）
田中 茉桜 （土井首）
中嶋 紗那 （西彼）
西村 かんな （福江）
平野 花穂 （北諫早）
上原 美紅 （西泊）
渡河 唯果 （時津）
白仁田 唯羽 （山里）
山中 咲海 （ひなときｸﾗﾌﾞ）
高見 結愛 （北諫早）
山本 真弥 （琴海）
田中 梨絢 （西諫早）
秋山 なこ （三川）
浦 ありさ （中里）
前田 朱里 （鳴北）
磯谷 愛々花 （諫早）
松尾 和香 （高田）
林田 瑛月 （桜が原）
一ノ瀬 聖華 （東長崎）
川辺 暖心 （西泊）
樋口 新菜 （長与第二）
副島 瑞稀 （光海）
二嶋 鈴心 （大村）
海老原 美優 （西浦上）
椎葉 愛理 （愛宕）
矢竹 紗奈 （明峰）
木村 美咲 （長大附属）
宮崎 佑奏 （時津）
中村 琴葉 （北諫早）
木本 菜々美 （山里）
松尾 彩聖 （鹿町）
森 琴羽 （長崎）
中道 心夏 （西諫早）
桶口 琴羽 （福江）
中村 菜楓 （日見）
髙野 心愛 （長与）
平野 希歩 （清水）
久保 珠妃 （諫早）
横尾 柚妃 （大浦）
21-13 21-15
21-18 19-21 21-17
21- 9 21-17
22-20 21- 7
21-16 21-15
9-21 21-14 21-18
21- 8 21-17
30- 6
三位決定戦
大石 真央 （大浦）
横山 紗英子 （長大附属）
21-17 17-21 22-20